Карта продукта

Алюминиевый оголовник WA-01

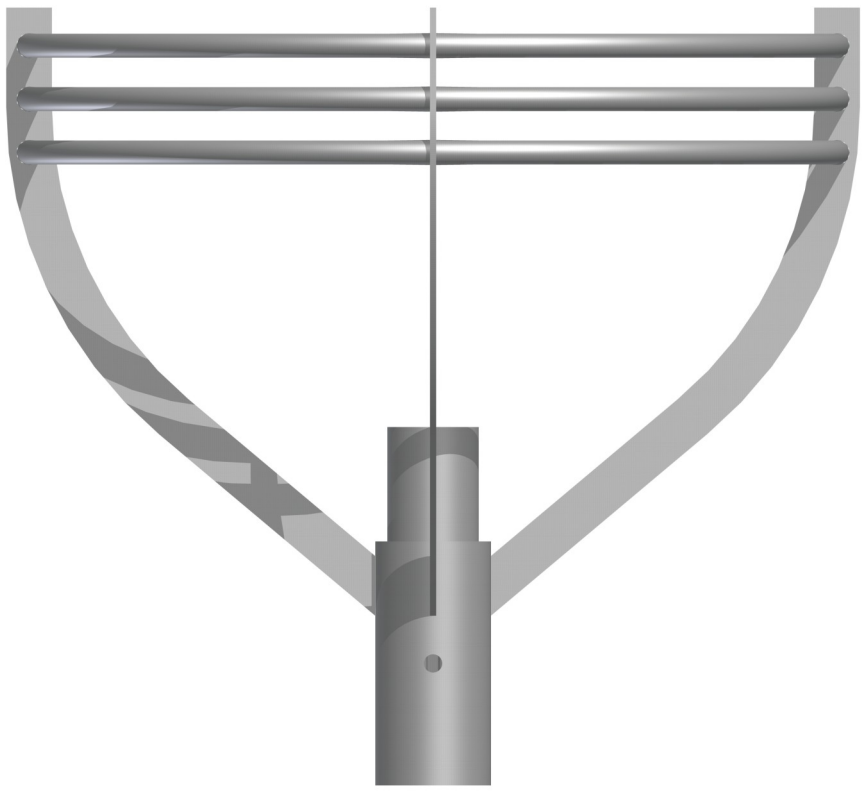

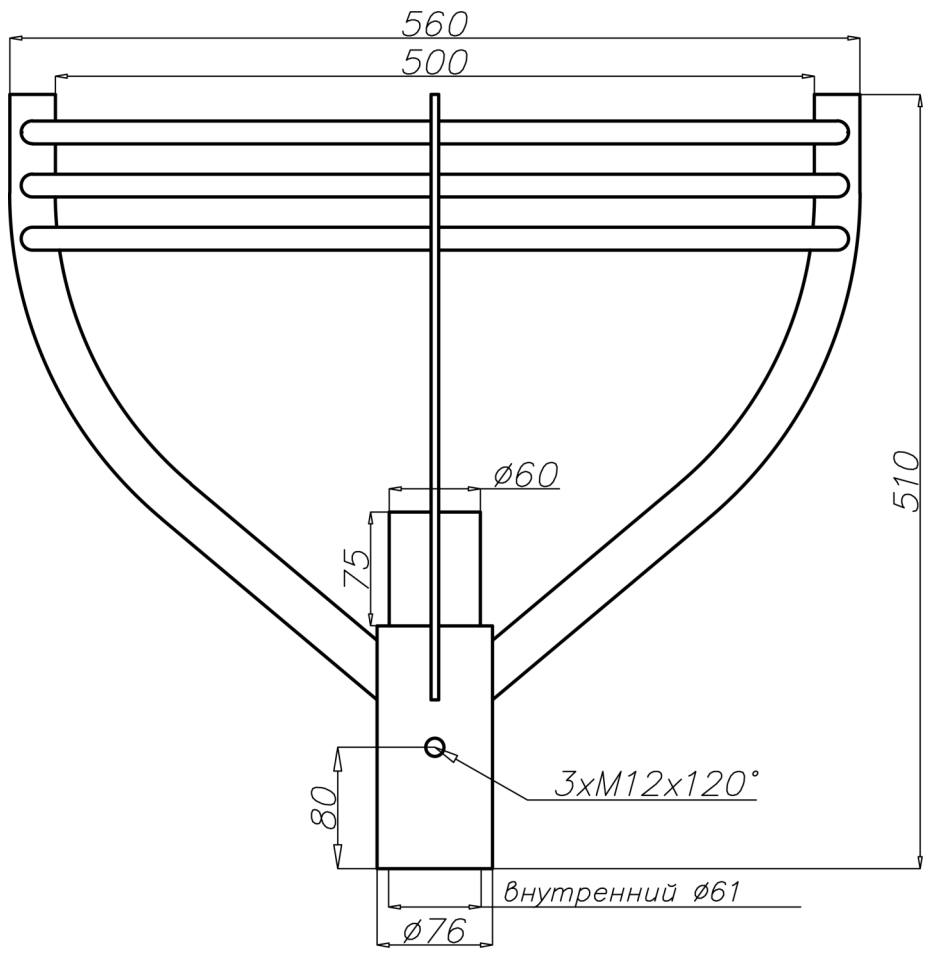

Технические данные

Тип оголовника	**WA-01**
Код продукта	471010
Предназначение	алюминиевые опоры с окончанием Ø60x130
Количество консолей	1
Вес нетто [кг]	2,8
Боковая поверхность оголовника [м^2]	0,068
Орентировочный единичный объём [м^3]	0,061
Монтажный диаметр оголовника [мм]	Ø 60
Тип применяемого светильника	ОРС-1, ОРА-1

- анодирование в 12 цветах
- порошковая окраска по палитре RAL (в любой цвет по желанию клиента)
- упаковка: полипропыленовый материал
- Сертификат CE действителен в случае использования на опорах продукции компании ROSA.