FLARE LED

Применение: окружение офисных зданий, парки, пешеходные зоны
Степень защиты: IP 65 для оптической части и питающей системы
Материал: анодированный алюминиевый сплав
Анодирование: 10 цветов, каждый с возможностью эффекта глянец
Количество светодиодов: 64
Рассеиватель: прозрачный
Диапазон рабочих температур: от -40°C до +55°C
Срок эксплуатации: L90F10 – 50 000 ч, L80F20 – 100 000 ч,
CRI: >70 для 5000K; >80 для 3500K
Корректирующий коэффициент **S/P:** 1,8 для 5000K; 1,45 для 3500K
Частота напряжения питания: 50/60Hz
Коэффициент мощности: ≥0.95
Пусковой ток: 21A / 225us

Светильник FLARE LED имеет возможность подключения к внешней системе управления через интерфейс 1-10V (опциональное).

220-240V AC | -40° +55° | 10kV | AI | DALI | 10

Код	Название	Мощность LED	Полная мощность	Температура цвета	Световой поток светильника[2)]	Световая производительность	Единичный объём	Тип фундамента / Тип анкерного устройства	Вес нетто
45280/3/C...	FLARE LED 1	14W	16W	3500K	750lm	54lm/W	0,027m^3	B-0A / Z-0A	8kg
45280/6/C...	FLARE LED 1	14W	16W	5000K	750lm	54lm/W	0,027m^3	B-0A / Z-0A	8kg
45281/3/C...	FLARE LED 2	20W	22W	3500K	1400lm	71lm/W	0,029m^3	B-0A / Z-0A	9kg
45281/6/C...	FLARE LED 2	20W	22W	5000K	1400lm	71lm/W	0,029m^3	B-0A / Z-0A	9kg

/C...выбор цвета анодирования
1) с учетом класса точности диодов допустимая погрешность составляет +/- 7%

Директива : 2014/35/UE (Dz. Urz.UE L 96, 29.03.2014, str.357), 2014/30/UE (Dz. Urz.UE L 96, 29.03.2014, str.79), 2011/65/UE (Dz. Urz.UE L 174, 01.07.2011, str.88), 2009/125/WE (Dz. Urz.UE L 285, 31.10.2009, str.10)
Нормы: PN-EN 60598-1: 2015, PN-EN 60529: 2003, PN-EN 62262: 2003, PN-EN 62471: 2010, PN-EN 55015: 2013, PN-EN 61547: 2009, PN-EN 61000-3-2: 2014, PN-EN 61000-3-3: 2013,
Светотехнические параметры установлены на основании лабораторных исследований, проведенных в соответствии с требованиями IESNA LM 79-08

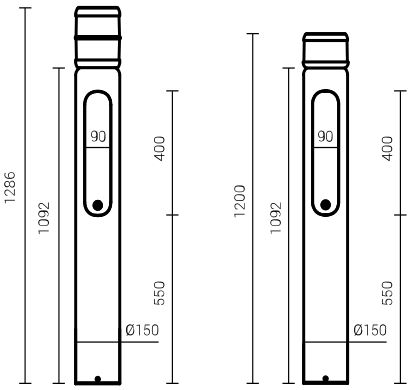

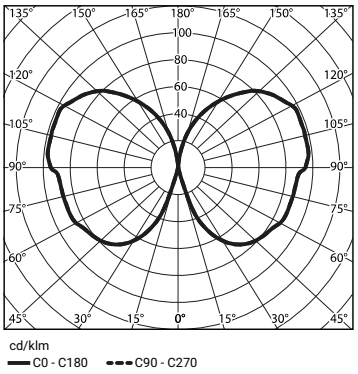

Перегрузочными выключателями MCB типа B или C

Осветительная колонна	**Тип**	**2A**	**4A**	**6A**	**10A**	**16A**	**20A**	**25A**
FLARE LED	B	3	6	10	16	26	32	40
	C	3	10	16	27	44	54	67

Плавкими предохранителями – тип gG и gL

Осветительная колонна	**2A**	**4A**	**6A**	**10A**	**16A**	**20A**	**25A**
FLARE LED	1	10	19	25	50	68	97

Дата обновления: 04.05.2020

Zakład Produkcji Sprzętu Oświetleniowego ROSA Stanisław Rosa
ул.Стрефова 1, 43-109 Тыхы, tel. +48 32 73 88 901
www.rosa.pl