Алюминиевый оголовник
WR-4/2/1,5/5 ZP

Анодирование: 10 цветов, каждый с возможностью глянца

Материал: шлифованный, анодированный алюминий,

Упаковка: полипропыленовый материал

Сертификат CE: действителен в случае использования на опорах продукции компании ROSA

Al 10 RAL

Код	Название	Предназначение	количество консолей	Боковая поверхность оголовника	Ориентировочный единичный объем	Монтажный диаметр светильника	Вес
472042159	WR-4/2/1,5/5 ZP	алюминиевые опоры с окончанием ø60x180	2	0,196m^2	0,48m^3	60mm	5,9kg

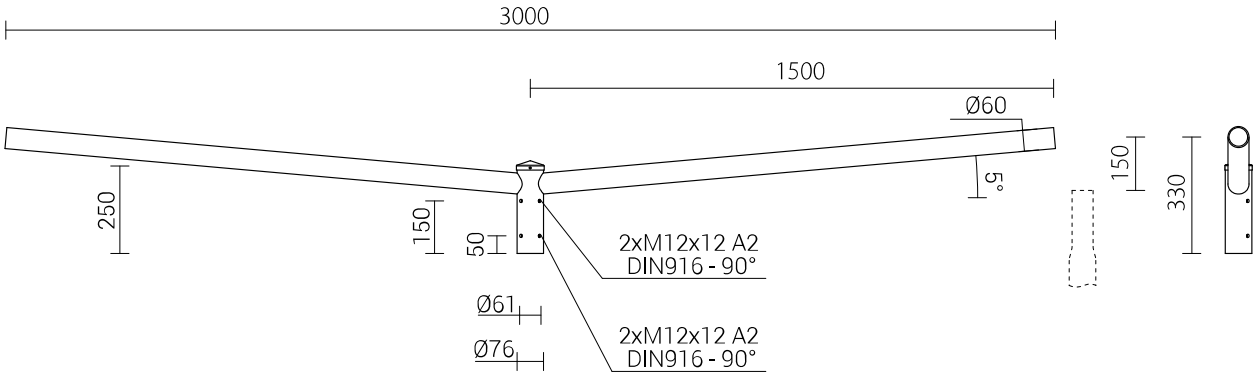

Дата обновления: 16.04.2020

Zakład Produkcji Sprzętu Oświetleniowego ROSA Stanisław Rosa
ул.Стрефова 1, 43-109 **Тыхы**, tel. +48 32 73 88 901
www.rosa.pl