CUT LED

Применение: поселковые дороги (внутренние), окружение офисных зданий, парки, пешеходные зоны, паркинги

Степень защиты: IP 66 для оптической части и ПРА

Материал: алюминиевый, анодированный сплав

Цвет: Нержавеющая сталь / Серый

Оптическая система: линза из PMMA, сменный модуль LED

Диапазон рабочих температур: от -40°C до +55°C

Количество светодиодов: 12 для 24W, 36W; 24 для 48W, 72W

Диапазон рабочих температур: от -40°C до +55°C

Срок эксплуатации: L90F10 – 50 000 ч, L80F20 – 100 000 ч,

CRI: >70 для 5000K, 4000K; >80 для 3500K

Корректирующий коэффициент **S/P:** 1,8 для 5000K; 1,45 для 3500K; 1,55 для 4000K

Частота напряжения питания: 50 - 60Hz

Коэффициент мощности: ≥0.95

Пусковой ток: 22A / 290μs для 24W; 46A / 300μs для 36W, 48W, 72W

Тип фундамента / Тип анкерного устройства: B-50 / Z-50 для CUT-3, 4, 5 LED;
B-71, B-70 / Z-71, Z-70 для CUT-8 LED

Светильник CUT LED имеет возможность подключения к внешней системе управления через интерфейс DALI (опциональное обслуживание аналогового сигнала 1-10V).

220-240V AC | -40° +55° | 10kV | AI | DALI

Код	Название	Высота [H]	Мощность LED	Полная мощность светильника	Сила тока LED	Температура цвета	Световой поток диодов LED[2)]	Световой поток светильника	Световая производительность	Единичный объём	Вес нетто
216230/3/...[1)]	CUT-3 LED 24	3m	24W	31W	700mA	3500K	3 500lm	2850lm	92lm/W	0,5m^3	31kg
216230/4/...[1)]	CUT-3 LED 24	3m	24W	31W	700mA	4000K	3 900lm	3150lm	102lm/W	0,5m^3	31kg
216230/6/...[1)]	CUT-3 LED 24	3m	24W	31W	700mA	5000K	4 100lm	3300lm	106lm/W	0,5m^3	31kg
216232/3/...[1)]	CUT-3 LED 36	3m	36W	42W	1000mA	3500K	4 750lm	3850lm	92lm/W	0,5m^3	31kg
216232/4/...[1)]	CUT-3 LED 36	3m	36W	42W	1000mA	4000K	5 250lm	4250lm	101lm/W	0,5m^3	31kg
216232/6/...[1)]	CUT-3 LED 36	3m	36W	42W	1000mA	5000K	5 500lm	4450lm	106lm/W	0,5m^3	31kg
216330/3/...[1)]	CUT-4 LED 24	4m	24W	31W	700mA	3500K	3 500lm	2850lm	92lm/W	0,7m^3	37,5kg
216330/4/...[1)]	CUT-4 LED 24	4m	24W	31W	700mA	4000K	3 900lm	3150lm	102lm/W	0,7m^3	37,5kg
216330/6/...[1)]	CUT-4 LED 24	4m	24W	31W	700mA	5000K	4 100lm	3300lm	106lm/W	0,7m^3	37,5kg
216332/3/...[1)]	CUT-4 LED 36	4m	36W	42W	1000mA	3500K	4 750lm	3850lm	92lm/W	0,7m^3	37,5kg
216332/4/...[1)]	CUT-4 LED 36	4m	36W	42W	1000mA	4000K	5 250lm	4250lm	101lm/W	0,7m^3	37,5kg
216332/6/...[1)]	CUT-4 LED 36	4m	36W	42W	1000mA	5000K	5 500lm	4450lm	106lm/W	0,7m^3	37,5kg
216333/3/...[1)]	CUT-4 LED 48	4m	48W	55W	700mA	3500K	7 000lm	5650lm	103lm/W	0,7m^3	37,5kg
216333/4/...[1)]	CUT-4 LED 48	4m	48W	55W	700mA	4000K	7 300lm	5900lm	107lm/W	0,7m^3	37,5kg
216333/6/...[1)]	CUT-4 LED 48	4m	48W	55W	700mA	5000K	8 150lm	6500lm	118lm/W	0,7m^3	37,5kg
216030/3/...[1)]	CUT-5 LED 24	5m	24W	31W	700mA	3500K	3 500lm	2850lm	92lm/W	1m^3	42kg
216030/4/...[1)]	CUT-5 LED 24	5m	24W	31W	700mA	4000K	3 900lm	3150lm	102lm/W	1m^3	42kg
216030/6/...[1)]	CUT-5 LED 24	5m	24W	31W	700mA	5000K	4 100lm	3300lm	106lm/W	1m^3	42kg

Дата обновления: 23.08.2017

Zakład Produkcji Sprzętu Oświetleniowego ROSA Stanisław Rosa
ул.Стрефова 1, 43-109 Тыхы, tel. +48 32 73 88 901
www.rosa.pl

CUT LED

Код	Название	Высота [H]	Мощность LED	Полная мощность светильника	Сила тока LED	Температура цвета	Световой поток диодов LED	Световой поток светильника	Световая производительность	Единичный объём	Вес нетто
216032/3/...1)	CUT-5 LED 36	5m	36W	42W	1000mA	3500K	4 750lm	3850lm	92lm/W	1m^3	42kg
216032/4/...1)	CUT-5 LED 36	5m	36W	42W	1000mA	4000K	5 250lm	4250lm	101lm/W	1m^3	42kg
216032/6/...1)	CUT-5 LED 36	5m	36W	42W	1000mA	5000K	5 500lm	4450lm	106lm/W	1m^3	42kg
216033/3/...1)	CUT-5 LED 48	5m	48W	55W	700mA	3500K	7 000lm	5650lm	103lm/W	1m^3	42kg
216033/4/...1)	CUT-5 LED 48	5m	48W	55W	700mA	4000K	7 300lm	5900lm	107lm/W	1m^3	42kg
216033/6/...1)	CUT-5 LED 48	5m	48W	55W	700mA	5000K	8 150lm	6500lm	118lm/W	1m^3	42kg
216433/3/...1)	CUT-8 LED 48	8m	48W	55W	700mA	3500K	7 000lm	5650lm	103lm/W	2,6m^3	76kg
216433/4/...1)	CUT-8 LED 48	8m	48W	55W	700mA	4000K	7 300lm	5900lm	107lm/W	2,6m^3	76kg
216433/6/...1)	CUT-8 LED 48	8m	48W	55W	700mA	5000K	8 150lm	6500lm	118lm/W	2,6m^3	76kg
216435/3/...1)	CUT-8 LED 72	8m	72W	80W	1000mA	3500K	9 400lm	7600lm	95lm/W	2,6m^3	76kg
216435/4/...1)	CUT-8 LED 72	8m	72W	80W	1000mA	4000K	10 450lm	8450lm	106lm/W	2,6m^3	76kg
216435/6/...1)	CUT-8 LED 72	8m	72W	80W	1000mA	5000K	10 950lm	8850lm	110lm/W	2,6m^3	76kg

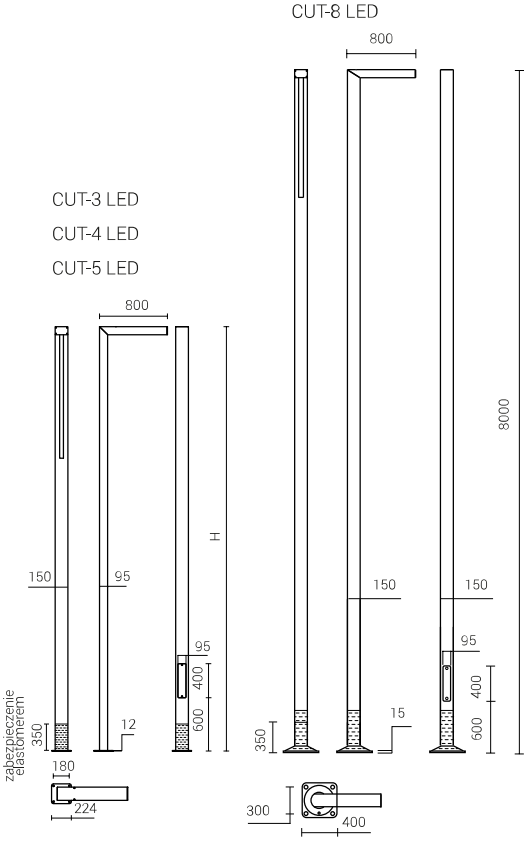

1) Символ избранной оптической системы например 216230/6/T2 это светильник CUT-3 LED 24 5000K с оптической системой T2
2) с учетом класса точности диодов допустимая погрешность составляет +/- 7%
Директива : 2014/35/UE (Dz. Urz.UE L 96, 29.03.2014, str.357), 2014/30/UE (Dz. Urz.UE L 96, 29.03.2014, str.79), 2011/65/UE (Dz. Urz.UE L 174, 01.07.2011, str.88), 2009/125/WE (Dz. Urz.UE L 285, 31.10.2009, str.10)
Нормы: PN-EN 60598-1: 2015, PN-EN 60529: 2003, PN-EN 50102: 2001, PN-EN 62471: 2010, PN-EN 55015: 2013, PN-EN 61547: 2009, PN-EN 61000-3-2: 2014, PN-EN 61000-3-3: 2013,
Светотехнические параметры установлены на основании лабораторных исследований, проведенных в соответствии с требованиями IESNA LM 79-08
Возможность анодирования в 10 цветах с опцией глянец

Дата обновления: 23.08.2017

Zakład Produkcji Sprzętu Oświetleniowego ROSA Stanisław Rosa
ул.Стрефова 1, 43-109 **Тыхы**, tel. +48 32 73 88 901
www.rosa.pl

CUT LED

DW

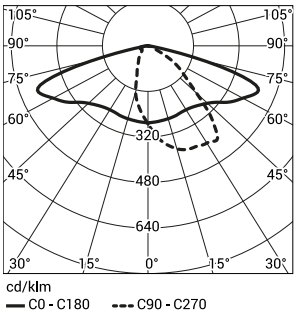

ME

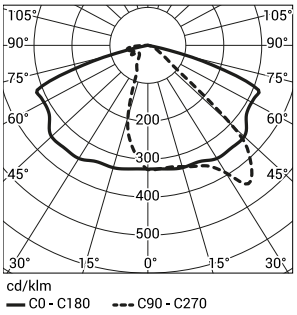

T2

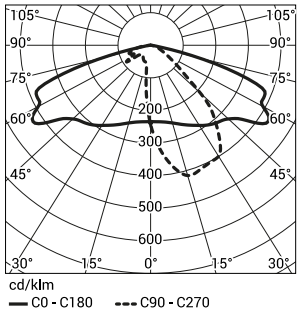

T3

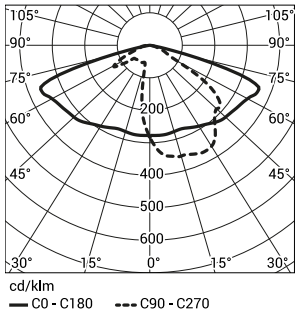

Светильник **CUT LED** в стандарте обладает следующими функциями интеллектуальной системы питания:

– Подключение к внешней системе управления через интерфейс ДАЛИ (опциональное обслуживание аналогичного сигнала 1-10В),
– Возможность многоступенчатого программирования уменьшения светового потока светильника
– до 5-ти временных периодов в диапазоне от 10 до 100% номинальной мощности
– Защита модуля LED от перегрева при непреднамеренном включении светильника в течение дня
Регулировка мощности / светового потока светильника – опция установки иных параметров, чем в каталоге, в диапазоне от 30 до 100% мощности или номинального светового потока.

Допустимое количество светильников **CUT LED** на одной цепи, обеспеченное:

Перегрузочными выключателями MCB типа B или C

светильника	**Тип**	**2A**	**4A**	**6A**	**10A**	**16A**	**20A**	**25A**
CUT LED 24W	B	2	4	8	12	20	25	31
	C	2	8	12	20	34	41	52
CUT LED 36, 48 72W	B	1	2	4	6	11	13	17
	C	1	4	6	11	18	22	28

Плавкими предохранителями – тип gG и gL

светильника	**2A**	**4A**	**6A**	**10A**	**16A**	**20A**	**25A**
CUT LED 24W	4	9	14	25	39	50	62
CUT LED 36, 48 72W	4	8	11	19	30	38	47

Дата обновления: 23.08.2017

Zakład Produkcji Sprzętu Oświetleniowego ROSA Stanisław Rosa
ул.Стрефова 1, 43-109 **Тыхы**, tel. +48 32 73 88 901
www.rosa.pl